REV. n°	DATA	DESCRIZIONE	DATA VERIFICA	FIRMA	DATA APPROVAZIONE	FIRMA
1	03.03.2015	MODIFICHE RICHIESTE DA COMUNE	16.03.15		16.03.15	
0	25.08.2014	EMISSIONE	22.09.14		22.09.14	

OGGETTO

PIANO URBANISTICO ATTUATIVO
41033 Concordia sulla Secchia (MO)

APC.4 AMBITI PRODUTTIVI DI NUOVO INSEDIAMENTO PER LA MECCATRONICA AGRICOLA
PROGETTO
Impianti elettrici Topcon Headquarters e Training Center

PIANTE E SCHEMA A BLOCCHI

ELABORATO

U.41

PROPRIETARIO

NOVA S.r.l.
Via Galavotti, 78
41033 Concordia sulla Secchia (MO)

COMMITTENTE

TOPFLOOR S.r.l.
Via Galavotti, 64
41033 Concordia sulla Secchia (MO)

ing. Corrado Fagliani
Direttore Tecnico
e Progettista

SOSTITUISCE	DISEGNATORE	SCALA	FILE	DATA
553-E1140-0-U41	AC	1:200	553-E1140-1-U41	16.03.2015

enerplan S.r.l. società di ingegneria

enerplan S.r.l. - Società di ingegneria
Via Giuseppe Donati, 41 - 41012 CARPI (MO) - Italia
Tel (+39)059.63.21.011 - Fax (+39)059.63.21.000
E-mail: enerplan@enerplan.it - PEC: amministrazione@pec.enerplan.it
Web: www.enerplan.it - P.IVA 02656960362
Capitale Sociale 100.000 € i.v. - C.C.I.A.A. n° 290820/2000

TUTTI I DIRITTI SONO RISERVATI — VIETATA LA RIPRODUZIONE
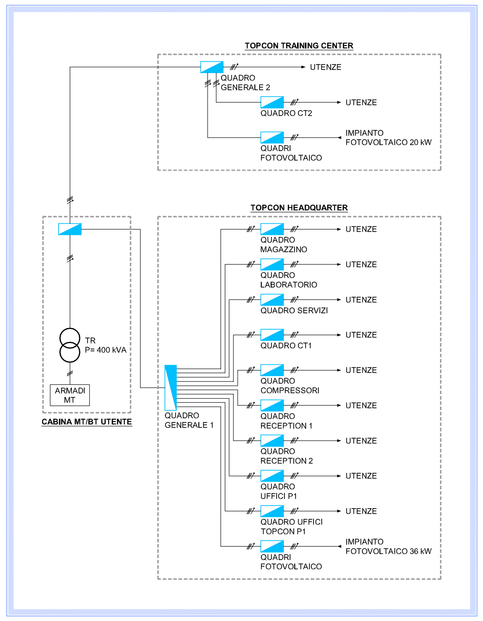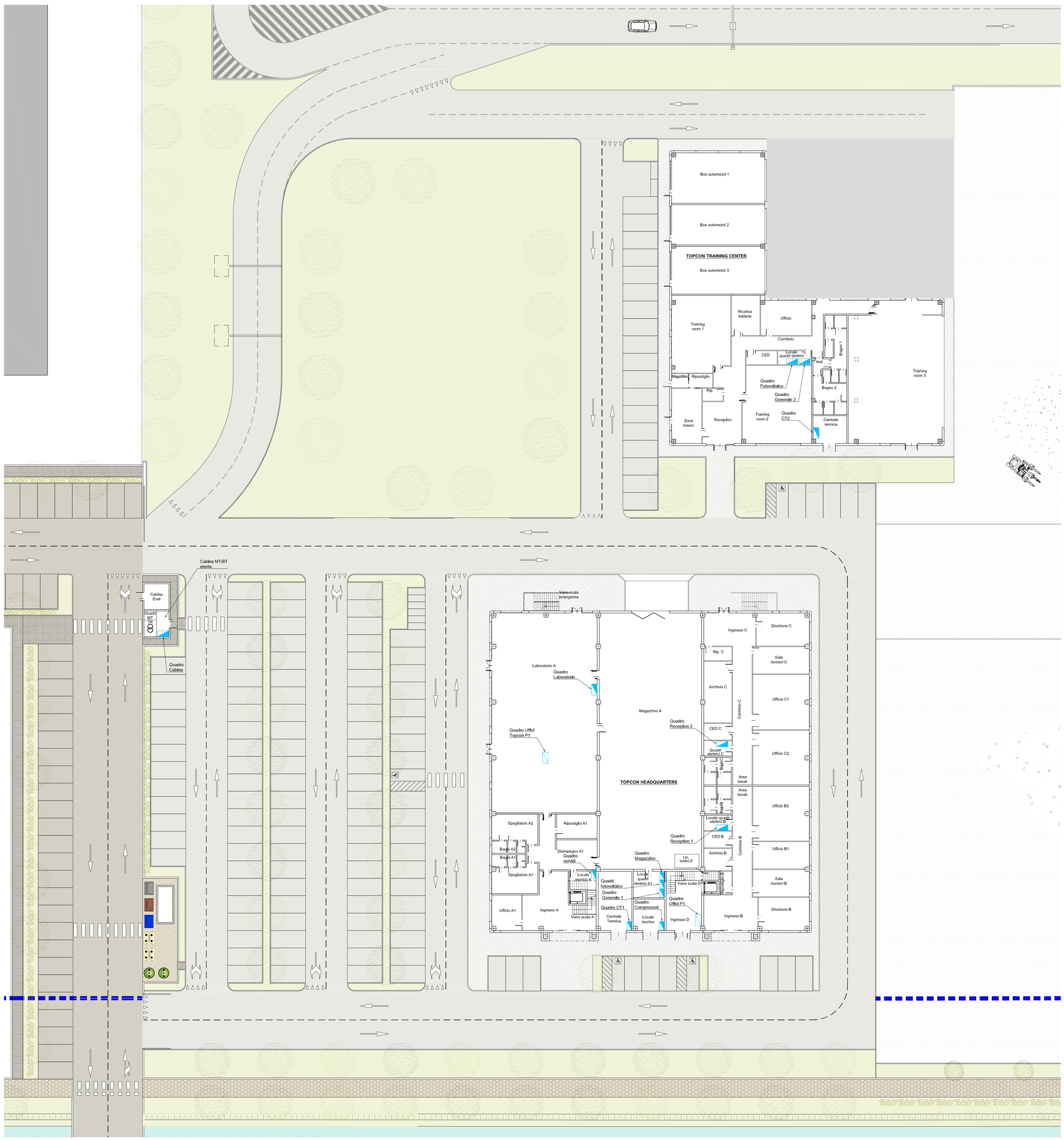
SCHEMA A BLOCCHI QUADRI ELETTRICI